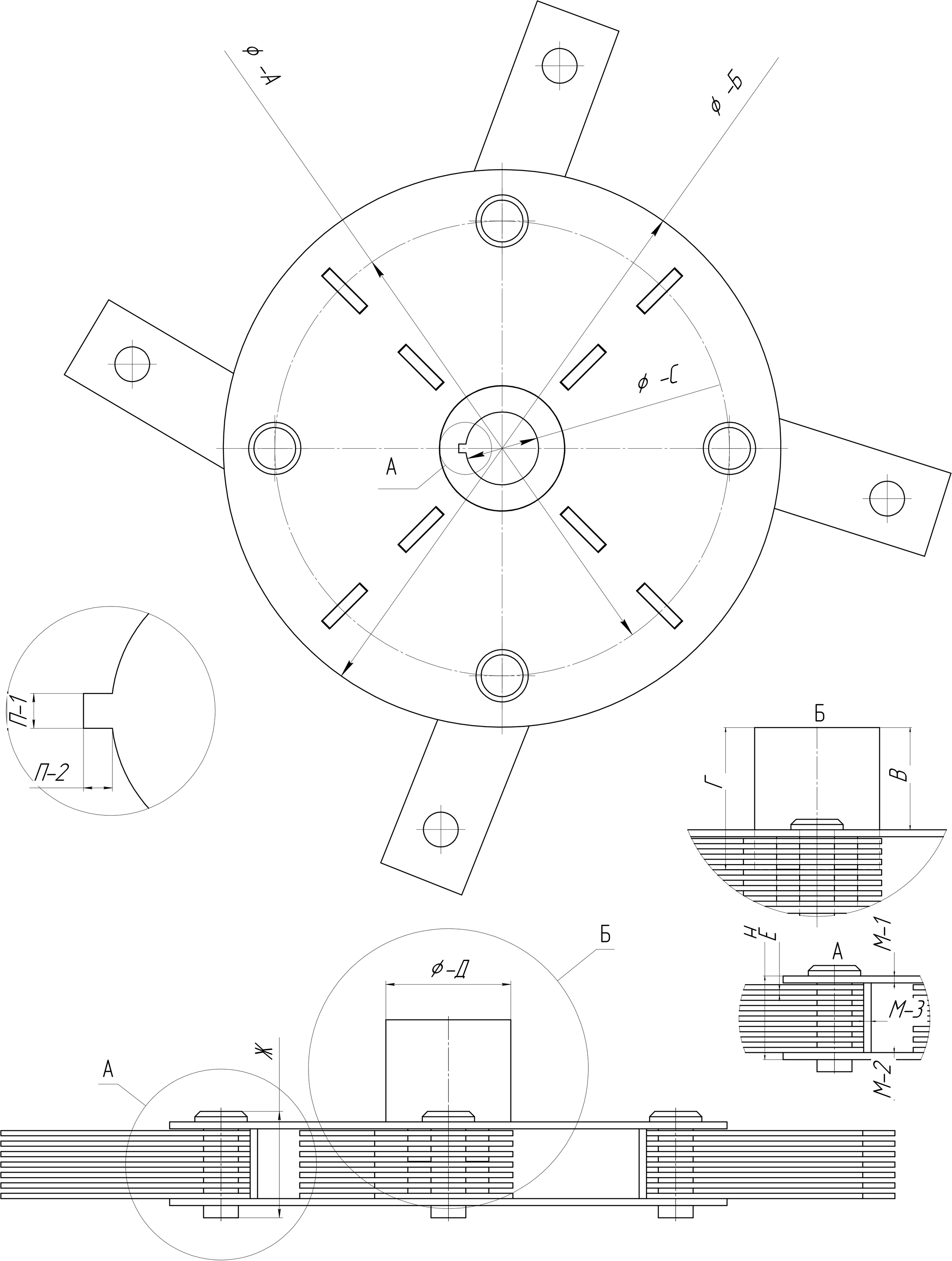
ϕ-А
ϕ-Б
ϕ-С
А
П-1
П-2
Б
Г
В
Е
Н
М-1
М-2
М-3
А
Б
ϕ-Д
Ж
А